Поворотно выдвижная гладильная доска

1

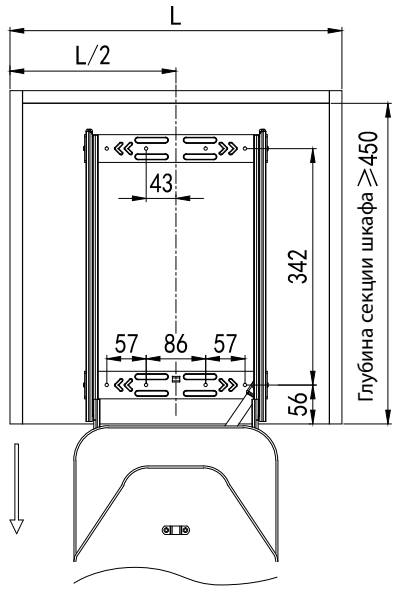

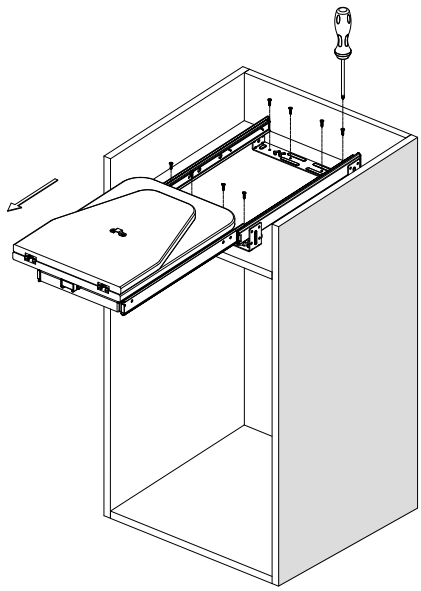

2

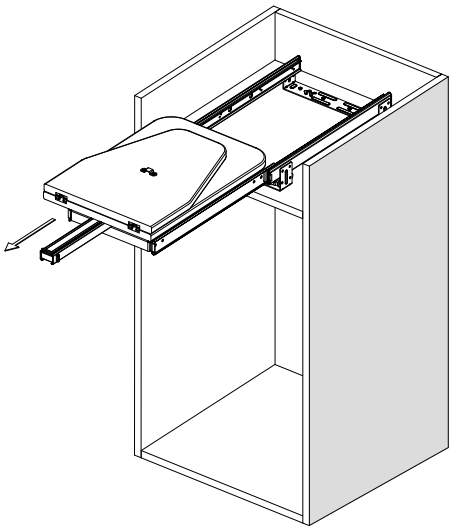

3

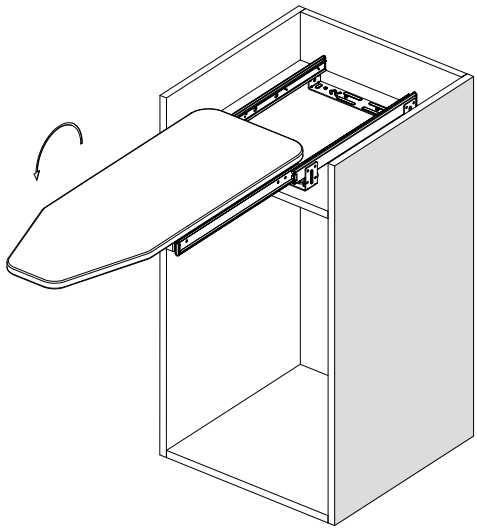

4

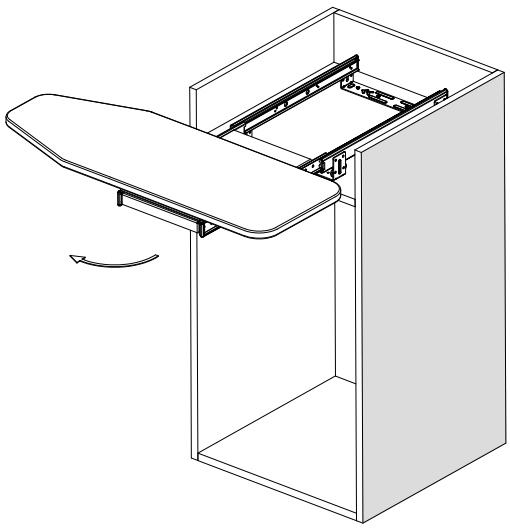
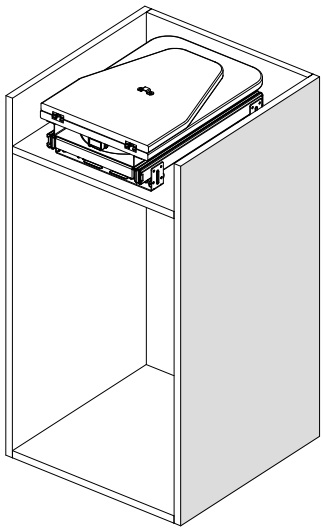
5